HYDRAULIC CRANES

100 TON

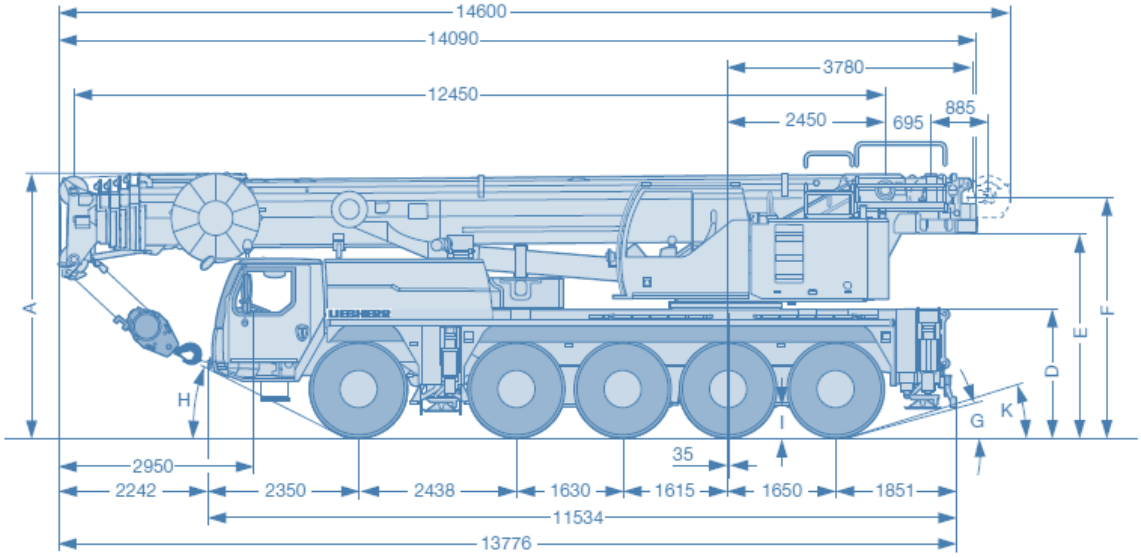

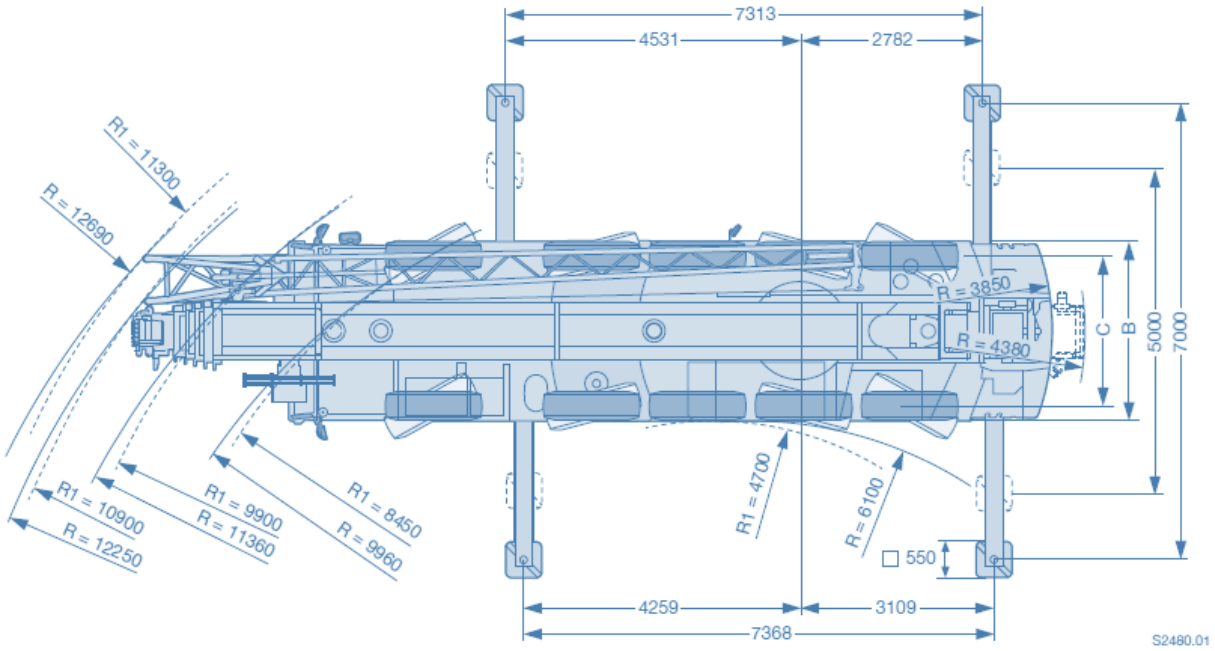

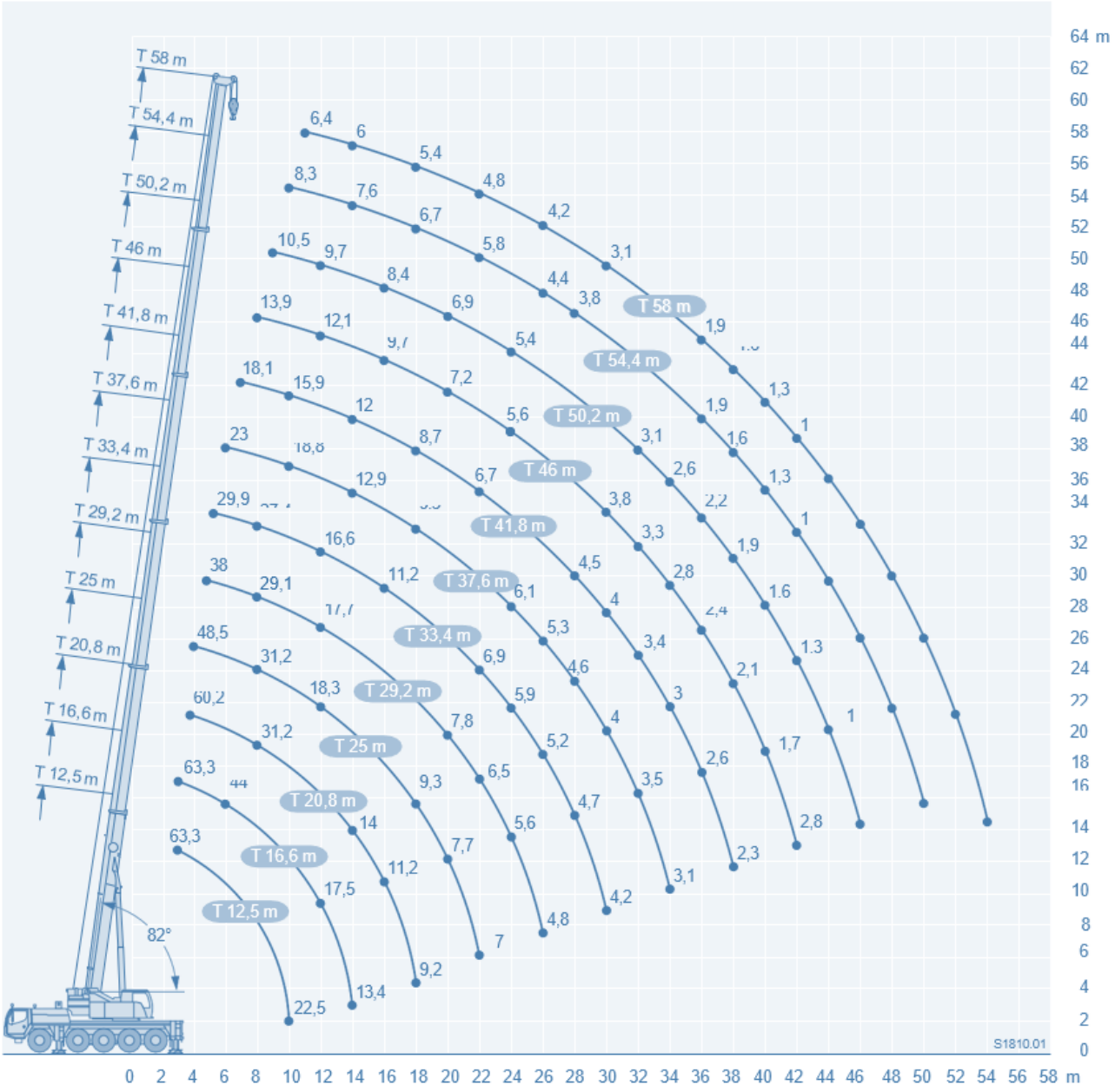
T 58 m
T 54,4 m
T 50,2 m
T 46 m
T 41,8 m
T 37,6 m
T 33,4 m
T 29,2 m
T 25 m
T 20,8 m
T 16,6 m
T 12,5 m
82°
S1810.01
64 m
0 2 4 6 8 10 12 14 16 18 20 22 24 26 28 30 32 34 36 38 40 42 44 46 48 50 52 54 56 58 m